直列配置

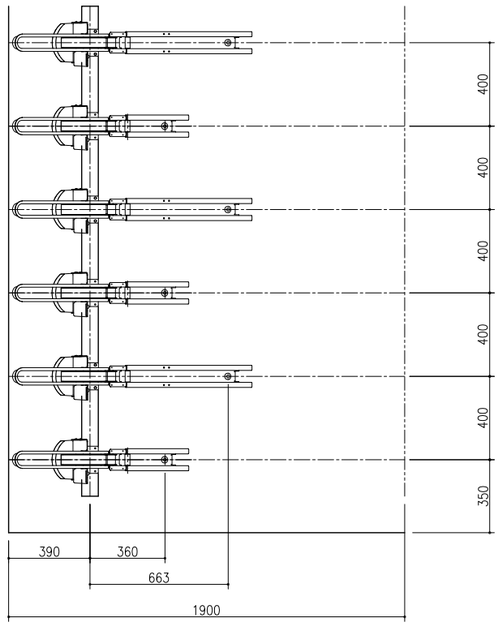

斜列30°配置

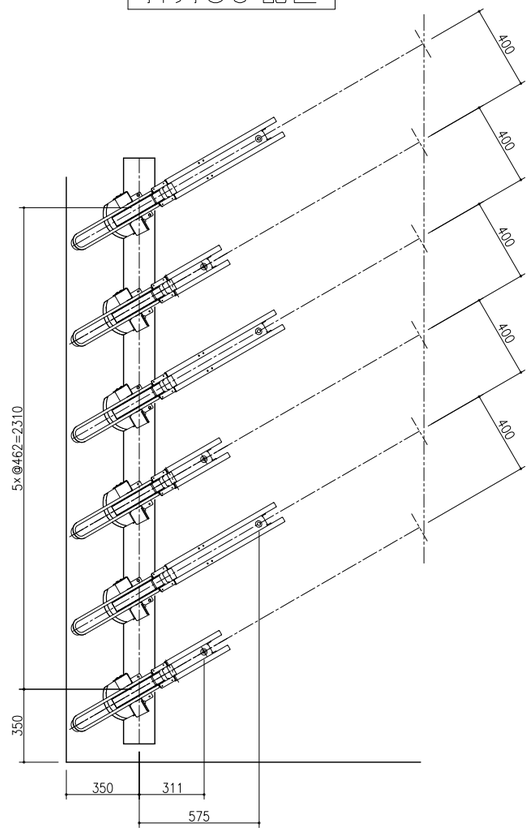

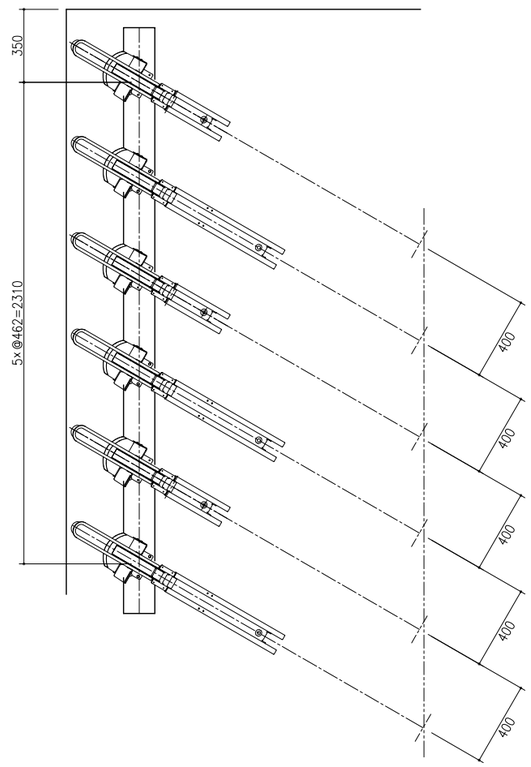

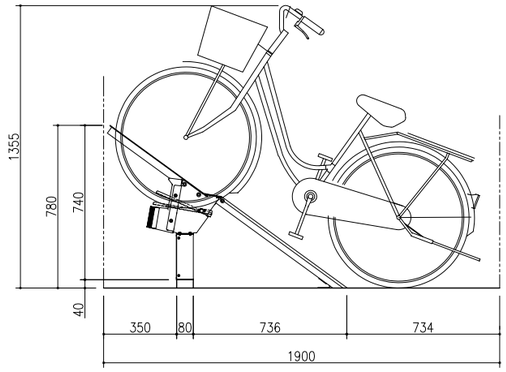

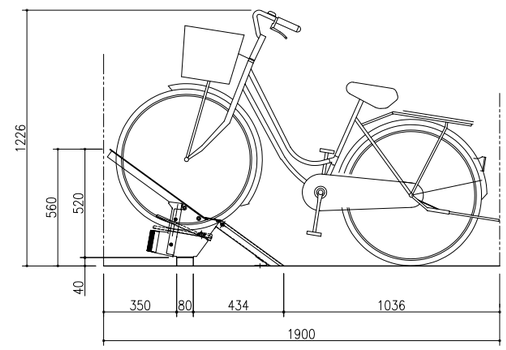

電磁ロック式ラック（ DKR−9型 ） 仕 様

△2

1．主　材　　ロック部（ 高耐食性メッキ鋼板 ）
　　ラック部（ 高耐食性メッキ鋼板 ）
　　ロック部カバー（ ASA樹脂 ）

2．環境・構造　　温度：0℃～45℃
　　湿度：30％～90％RH（結露ないこと）
　　屋内／屋外設置可能　防滴構造

3．レイアウト仕様
　　a）標準駐車ピッチ：400mm
　　（高位用・低位用ラックの交互配列）
　　b）奥　行　き：1900mm
　　c）通　路　幅：1500mm以上

4．据付方法　　アンカーボルトによる

5．電　源　　上位機器からの給電による

6．機　能　a）ラックレール進入による前輪の自動ロック
　　及び精算による自動開放機能
　　b）表　示　灯　空車時：点灯 ／ ロック時：消灯
　　c）イタズラ防止機能
　　d）非常時手動開放機能

7．重　量　　高位用・低位用も含め平均 9.0kg/基

8．対象自転車※1　20インチ～27インチ（タイヤ幅55mm以内）

9．推奨設置勾配※2　2％以下

※1　対象自転車でも車種により、収納できない場合もあります。
※2　自転車後方が下がる勾配の配置は、ロックがかかりづらくなる場合があります。

アンカーボルト取付図（標準施工例）

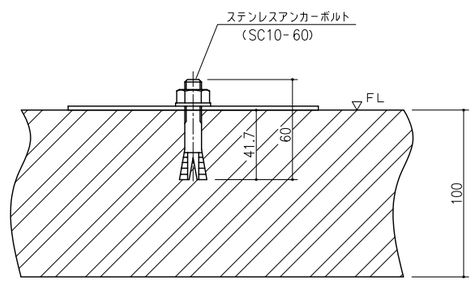

○製品のデザイン・仕様については、予告なく変更する場合がありますのでご了承ください。

符合	年月日	改正事項	記印
△			
△			
△2	21.11.02	仕様欄一部表記変更	中崎
△1	20.12.14	アンカーボルト位置寸法追加	中崎

図面来歴

工事番号				電磁ロック式ラック
型式	DKR−9型			
尺度	1/15　1/2			配置図（単列 400mmピッチ）
作成日	2020.01.08			
承認	承認	検図	製図	図番 / 改No. △1
	永富		中崎	株式会社 ダイゾー

A1