直列配置

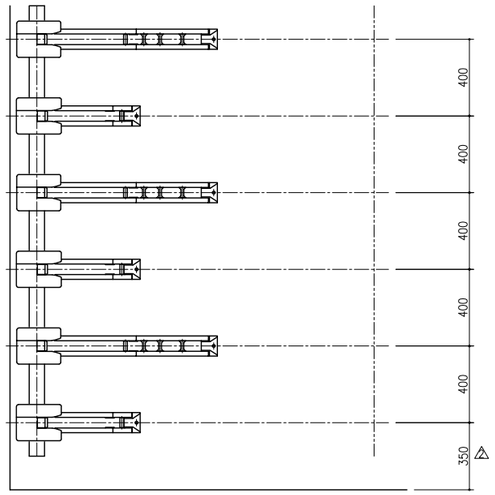

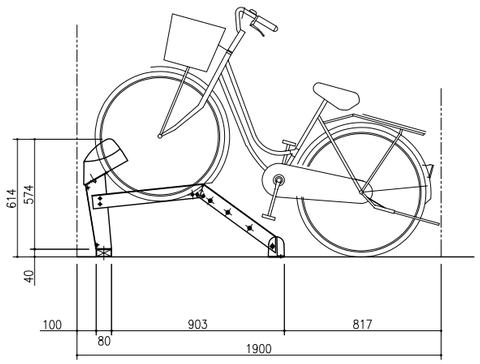

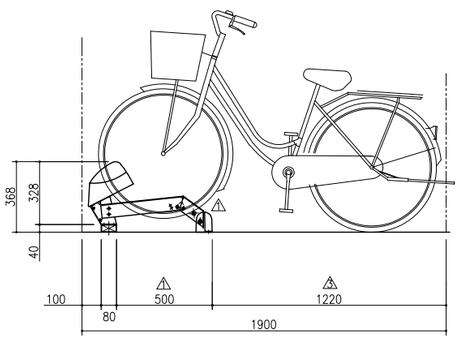

斜列30°配置

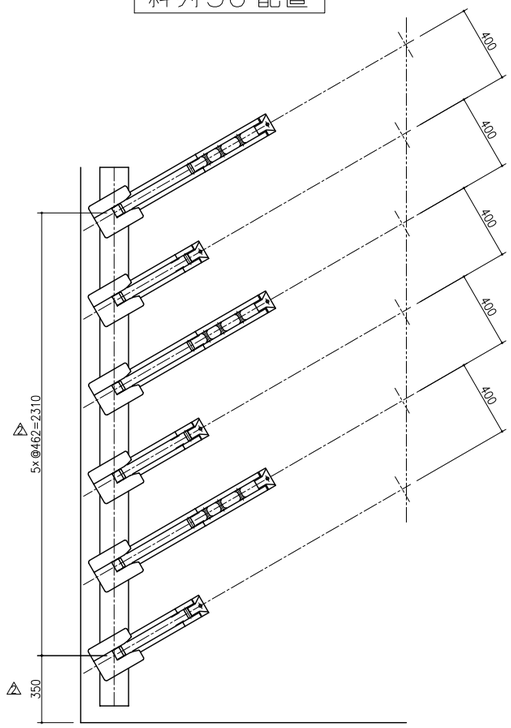

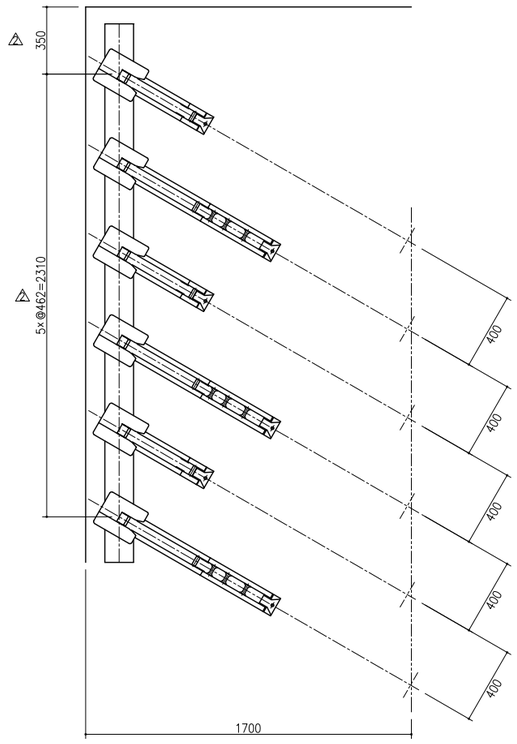

電磁ロック式ラック（DKR－7型）　仕　様

1．主　　材　　ロック部（鋼板SECC）
　　ラック部（アルミ材）
　　ロック部カバー（ASA樹脂）

2．環境・構造　　温度：0℃～45℃
　　湿度：30％～90％RH（結露ないこと）
　　屋内／屋外設置可能　防滴構造

3．レイアウト仕様
　　a）標準駐車ピッチ：400mm
　　（高位用・低位用ラックの交互配列）
　　b）奥　行　き：1900mm
　　c）通　路　幅：1500mm以上

4．据付方法　　アンカーボルトによる

5．電　　源　　上位機器からの給電による

6．機　　能　a）ラックレール進入による前輪の自動ロック
　　及び精算による自動開放機能
　　b）表　示　灯　空車時：点灯 ／ ロック時：消灯
　　c）イタズラ防止機能
　　d）非常時手動開放機能

7．重　　量　　高位用・低位用も含め平均 7.0kg/基 △1

8．対象自転車※1　20インチ～27インチ（タイヤ幅55mm以内）

※1　対象自転車でも車種により、収納できない場合もあります。

アンカーボルト取付図（標準施工例）

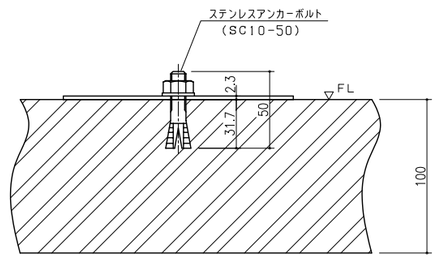

【使用上の注意】

※ スタンドは、立てないで下さい。

○製品のデザイン・仕様については、予告なく変更する場合がありますのでご了承ください。

符合	年月日	改正事項	記印
△3	2017/08/23	寸法修正	
△2	2015/12/24	寸法追記	
△1	2015/10/28	低位ラック回転ローラー追加、長さ変更等	

図面来歴

工事番号		電磁ロック式ラック	
型式	DKR－7型		
尺度	1/15，1/2	配置図（単列 400mmピッチ）	
作成日	2015/07/10		
承認	承認	検図	製図
	永富		荒武
図番			改No. △3

株式会社 ダイゾー